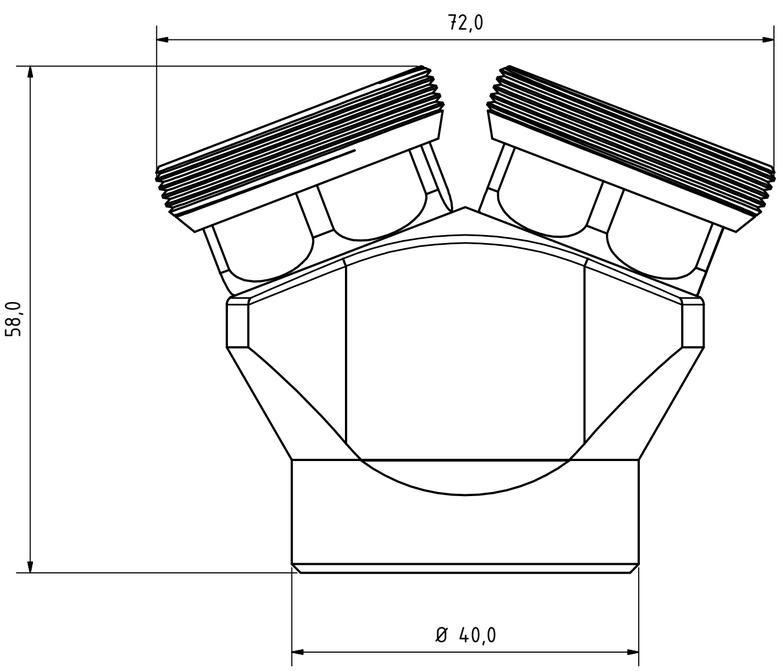

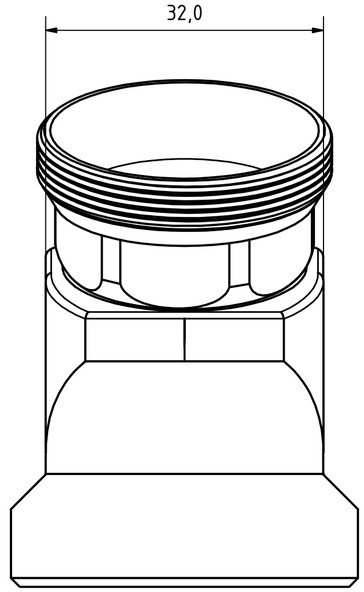

					Datum	Name
				Gezeichnet	01.10.2019	Hirt-Line
				Kontrolliert		
				Norm		
Status	Änderungen	Datum	Name			

Winkelelemente

3-YV

1

A2